ΤΥΠΙΚΑ ΧΑΝΤΑΚΙΑ ΚΑΛΩΔΙΩΝ

ΧΩΡΙΣ ΚΛΙΜΑΚΑ

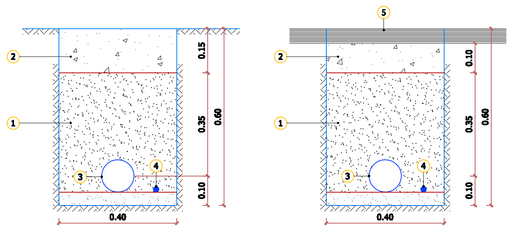

Α. ΣΕ ΧΩΜΑ

Β. ΣΕ ΠΛΑΚΟΣΤΡΩΤΟ

ΥΠΟΜΝΗΜΑ

1. ΑΜΜΟΣ
2. ΠΡΟΙΟΝΤΑ ΕΚΣΚΑΦΗΣ
3. ΣΩΛΗΝΑΣ ΑΠΟ HDPE Ø110
4. ΓΥΜΝΟΣ ΧΑΛΚΙΝΟΣ ΑΓΩΓΟΣ ΓΕΙΩΣΗΣ Cu@25mm²
5. ΠΛΑΚΟΣΤΡΩΤΟ

ΛΕΠΤΟΜΕΡΕΙΑ 1

ΤΥΠΙΚΟ ΣΥΓΚΡΟΤΗΜΑ ΒΑΣΗΣ ΣΤΕΡΕΩΣΗΣ ΙΣΤΟΥ ΚΑΙ ΦΡΕΑΤΙΟΥ ΚΑΛΩΔΙΩΝ

ΧΩΡΙΣ ΚΛΙΜΑΚΑ

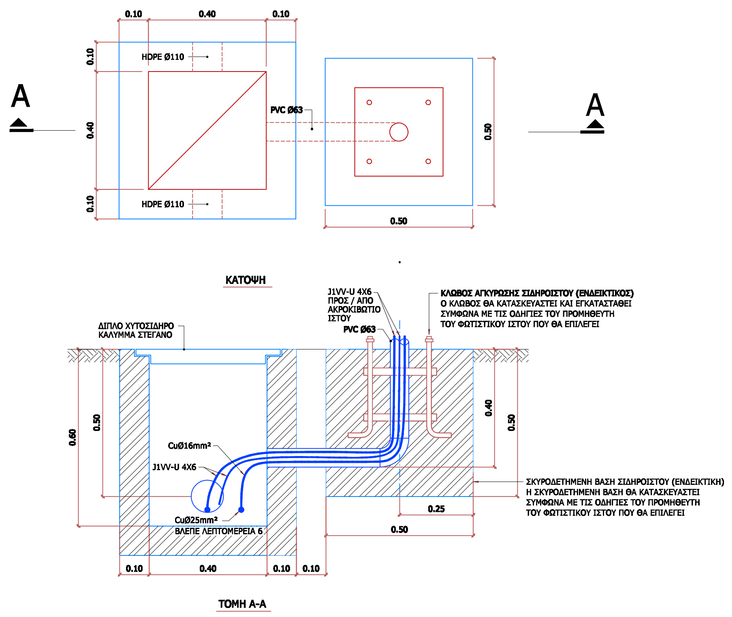

ΤΟΜΗ Α-Α

ΛΕΠΤΟΜΕΡΕΙΑ 2

ΦΡΕΑΤΙΟ ΜΕ ΗΛΕΚΤΡΟΔΙΟ ΓΕΙΩΣΗΣ

ΧΩΡΙΣ ΚΛΙΜΑΚΑ

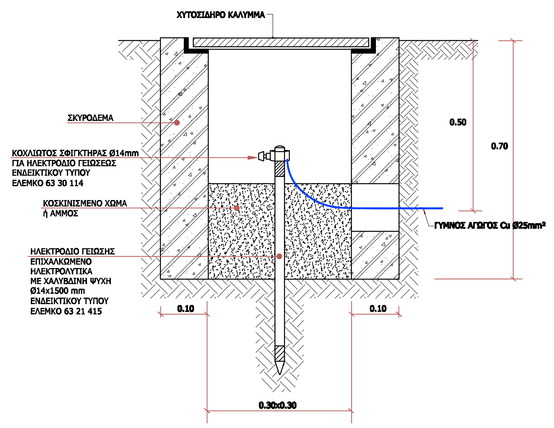

ΛΕΠΤΟΜΕΡΕΙΑ 3

ΤΡΙΓΩΝΟ ΓΕΙΩΣΗΣ

ΧΩΡΙΣ ΚΛΙΜΑΚΑ

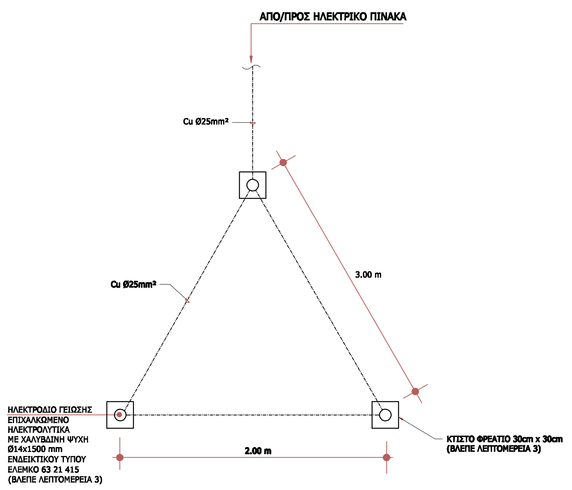

ΛΕΠΤΟΜΕΡΕΙΑ 4

ΔΙΑΓΡΑΜΜΑ - ΛΕΠΤΟΜΕΡΕΙΑ ΣΥΝΔΕΣΜΟΛΟΓΙΑΣ ΙΣΤΩΝ ΦΩΤΙΣΜΟΥ (ΙΣΤΟΣ ΜΕ ΕΝΑ ΦΩΤΙΣΤΙΚΟ ΣΩΜΑ)

ΧΩΡΙΣ ΚΛΙΜΑΚΑ

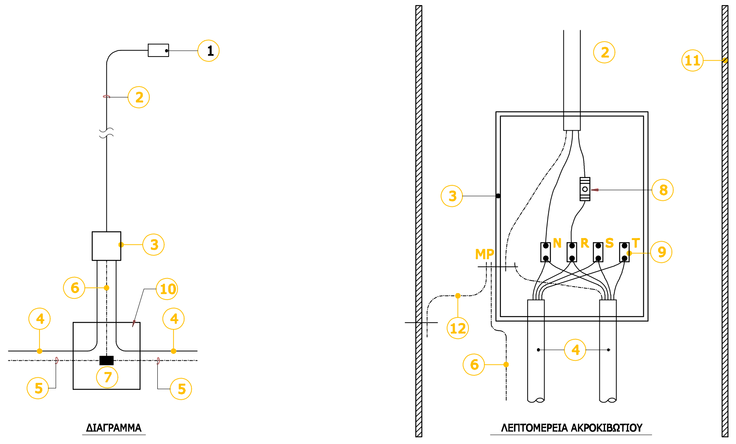

ΥΠΟΜΝΗΜΑ

1. ΦΩΤΙΣΤΙΚΟ ΣΩΜΑ
2. ΚΑΛΩΔΙΟ ΤΡΟΦΟΔΟΤΗΣΗΣ ΦΩΤΙΣΤΙΚΟΥ ΣΩΜΑΤΟΣ AD5VV-U 3G1,5 mm²
3. ΑΚΡΟΚΙΒΩΤΙΟ ΙΣΤΟΥ
4. ΚΑΛΩΔΙΟ ΔΙΚΤΥΟΥ ΦΩΤΙΣΜΟΥ J1VV-U 4X6mm²
5. ΓΥΜΝΟΣ ΧΑΛΚΙΝΟΣ ΑΓΩΓΟΣ ΓΕΙΩΣΗΣ ΔΙΚΤΥΟΥ Cu Ø25mm²
6. ΓΥΜΝΟΣ ΧΑΛΚΙΝΟΣ ΑΓΩΓΟΣ ΓΕΙΩΣΗΣ ΙΣΤΟΥ Cu Ø16mm²
7. ΟΡΕΙΧΑΛΚΙΝΟΣ ΣΥΝΔΕΣΜΟΣ ΑΓΩΓΟΥ ΓΕΙΩΣΗΣ (ΒΛΕΠΕ ΛΕΠΤΟΜΕΡΕΙΑ 6)
8. ΤΗΚΤΗ ΑΣΦΑΛΕΙΑ 4A
9. ΑΚΡΟΔΕΚΤΕΣ ΚΑΤΑΛΛΗΛΟΙ ΓΙΑ ΣΥΝΔΕΣΗ ΜΕΧΡΙ ΚΑΙ 2 ΑΓΩΓΩΝ 4mm² Ή 6mm²
10. ΦΡΕΑΤΙΟ ΣΤΗ ΒΑΣΗ ΤΟΥ ΙΣΤΟΥ
11. ΜΕΤΑΛΛΙΚΟΣ ΙΣΤΟΣ ΦΩΤΙΣΜΟΥ
12. ΓΥΜΝΟΣ ΧΑΛΚΙΝΟΣ ΑΓΩΓΟΣ ΓΕΙΩΣΗΣ 16 mm²

ΛΕΠΤΟΜΕΡΕΙΑ 5

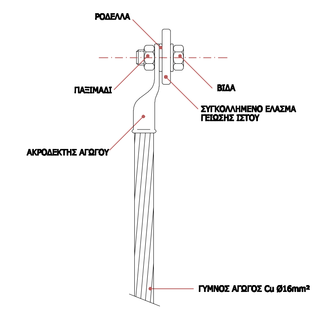

ΛΕΠΤΟΜΕΡΕΙΑ ΣΥΝΔΕΣΗΣ ΧΑΛΚΙΝΟΥ ΑΓΩΓΟΥ ΓΕΙΩΣΗΣ ΙΣΤΟΥ ΜΕ ΤΟ ΣΩΜΑ ΤΟΥ ΜΕΤΑΛΛΙΚΟΥ ΙΣΤΟΥ

ΧΩΡΙΣ ΚΛΙΜΑΚΑ

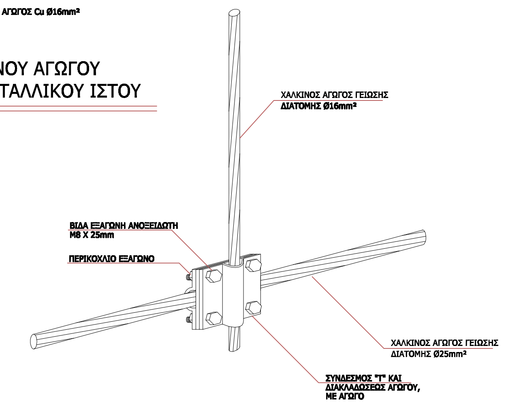

ΛΕΠΤΟΜΕΡΕΙΑ ΣΥΝΔΕΣΗΣ ΧΑΛΚΙΝΟΥ ΚΥΚΛΙΚΟΥ ΓΕΙΩΤΗ ΜΕ ΤΟ ΧΑΛΚΙΝΟ ΑΓΩΓΟ ΓΕΙΩΣΗΣ ΙΣΤΟΥ

ΧΩΡΙΣ ΚΛΙΜΑΚΑ

ΛΕΠΤΟΜΕΡΕΙΑ 6

ΕΛΛΗΝΙΚΗ ΔΗΜΟΚΡΑΤΙΑ
ΝΟΜΟΣ ΑΤΤΙΚΗΣ
ΔΗΜΟΣ ΧΑΛΑΝΔΡΙΟΥ
ΤΕΧΝΙΚΗ ΥΠΗΡΕΣΙΑ

ΔΙΑΜΟΡΦΩΣΗ ΚΧ 1265 ΣΤΟ ΠΑΤΗΜΑ ΔΗΜΟΥ ΧΑΛΑΝΔΡΙΟΥ
(ΕΠΙ ΤΩΝ ΟΔΩΝ ΑΓΡΑΜΠΕΛΗΣ, ΗΡΑΚΛΕΙΤΟΥ, ΚΥΒΕΛΗΣ & ΝΤΑΛΙΑΣ)

ΚΛΙΜΑΚΑ
ΑΝΕΥ

ΟΡΙΣΤΙΚΗ ΜΕΛΕΤΗ

ΗΛΕΚΤΡΟΛΟΓΙΚΕΣ ΕΓΚΑΤΑΣΤΑΣΕΙΣ ΣΧΕΔΙΑ ΛΕΠΤΟΜΕΡΕΙΩΝ

ΤΕΧΝΙΚΗ ΥΠΗΡΕΣΙΑ	ΑΡ. ΣΧΕΔΙΟΥ ΗΛ. 2	
	ΗΜΕΡΟΜΗΝΙΑ ΙΟΥΛΙΟΣ 2013	ΗΜΕΡ. ΑΝΑΘ/ΣΗΣ ΝΟΕΜΒΡΙΟΣ 2016

ΜΕΛΕΤΗΤΗΣ	ΕΛΕΓΧΘΗΚΕ	ΘΕΩΡΗΘΗΚΕ/ ΕΓΚΡΙΘΗΚΕ
Ε. ΣΑΛΛΑΣ ΗΛ. ΜΗΧΑΝΙΚΟΣ	Ε. ΧΡΥΣΟΧΟΙΔΗ ΑΡΧΙΤΕΚΤΟΝ ΜΗΧΑΝΙΚΟΣ ΕΜΠ ΠΡΟΙΣΤΑΜΕΝΗ ΜΕΛΕΤΩΝ	ΚΑΤΕΡΙΝΑ ΝΟΤΑ ΤΟΠΟΓΡΑΦΟΣ ΜΗΧ. Ε.Μ.Π. ΔΙΕΥΘΥΝΤΡΙΑ Τ.Υ.